Lista Pezzi / Spare Parts / Ersatzsteile
List Onderdelen / Liste Pieces Detaches / Lista Piezas De Repuesto

BLUEHELIX TECH A - E

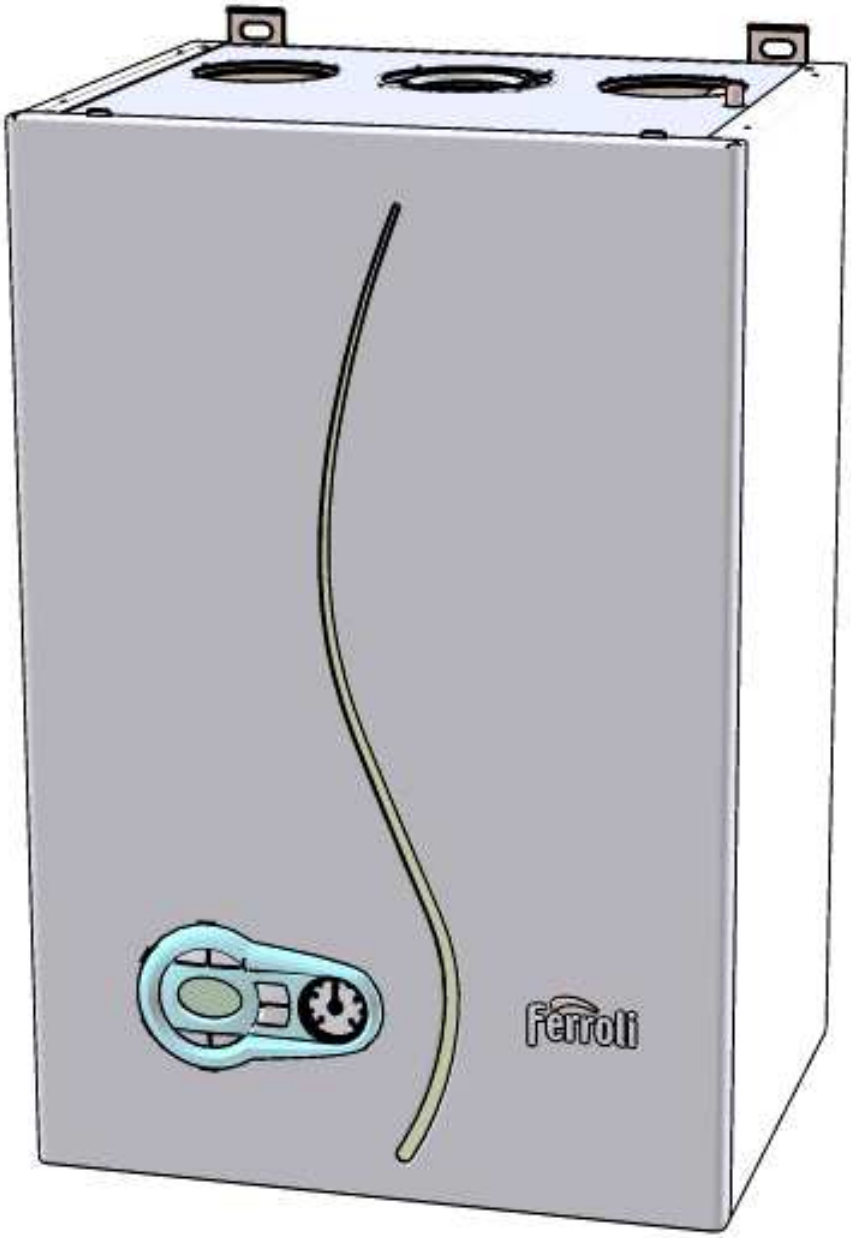

CODICE	EDIZIONE	MERCATO
30K1280002	01/04/2016	WF

Lista Pezzi / Spare Parts / Ersatzsteile
List Onderdelen / Liste Pieces Detaches / Lista Piezas De Repuesto

BLUEHELIX TECH A - E

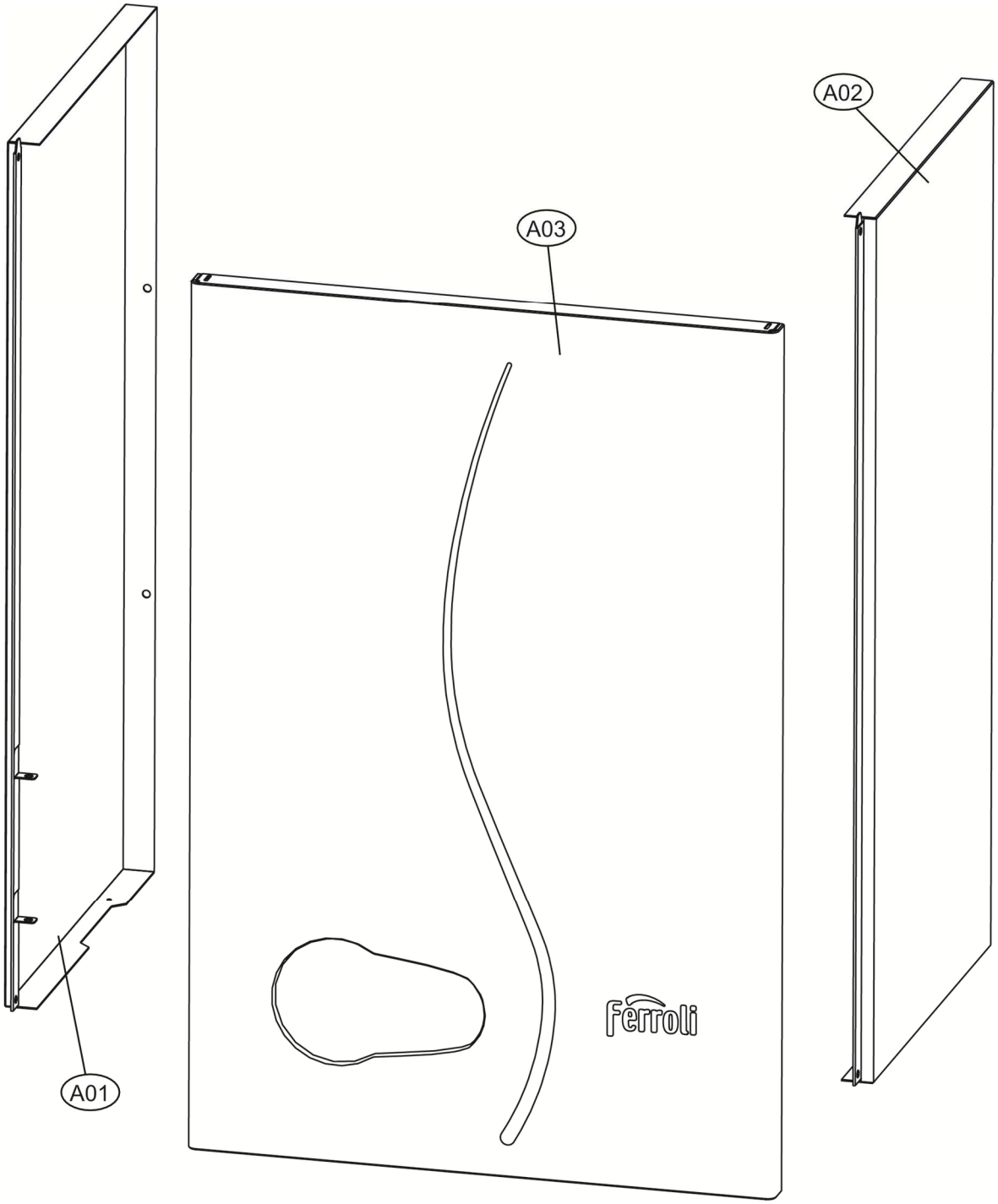

Lista Pezzi / Spare Parts / Ersatzsteile
List Onderdelen / Liste Pieces Detaches / Lista Piezas De Repuesto

BLUEHELIX TECH A - E

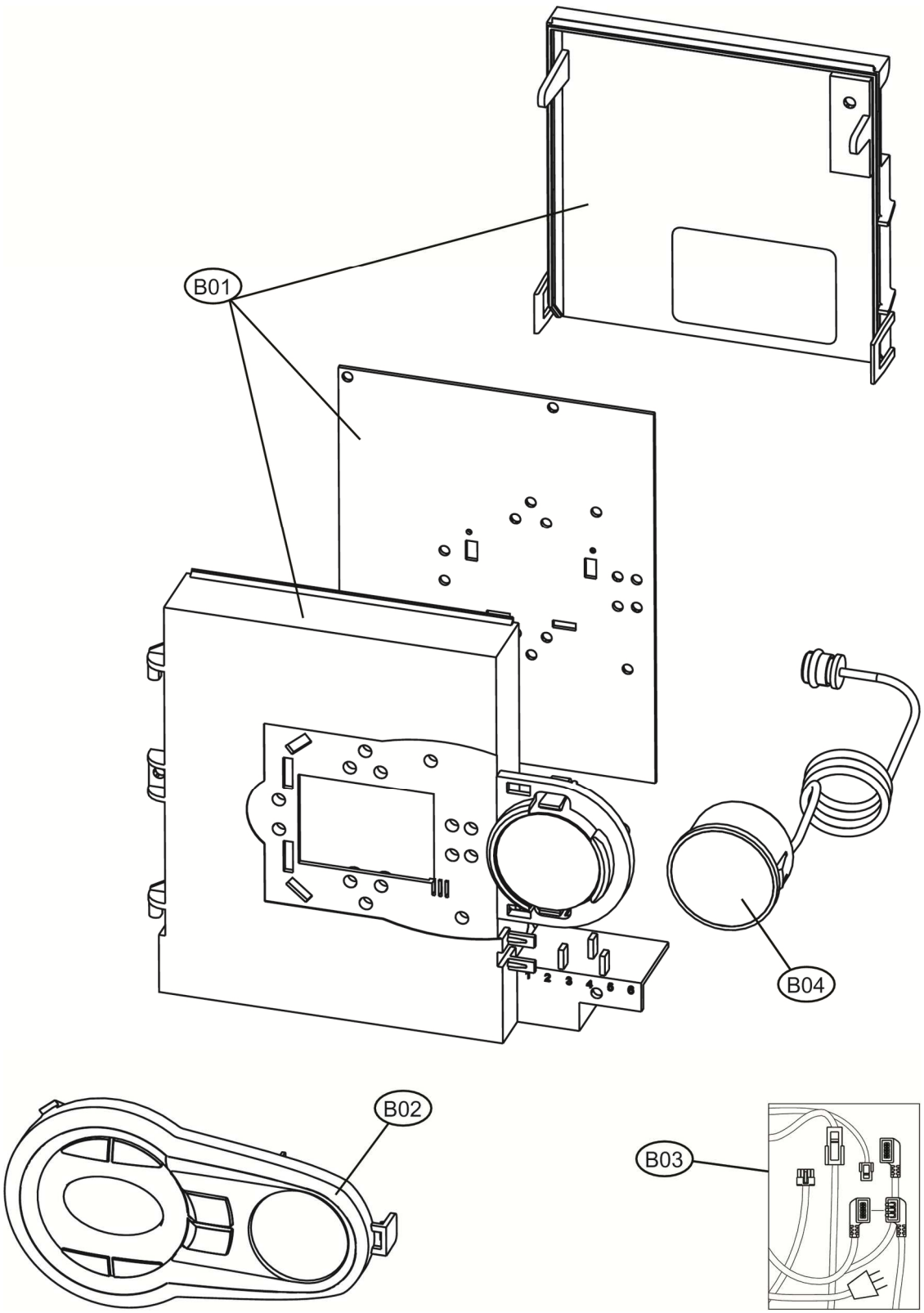

Lista Pezzi / Spare Parts / Ersatzsteile
List Onderdelen / Liste Pieces Detaches / Lista Piezas De Repuesto

BLUEHELIX TECH A - E

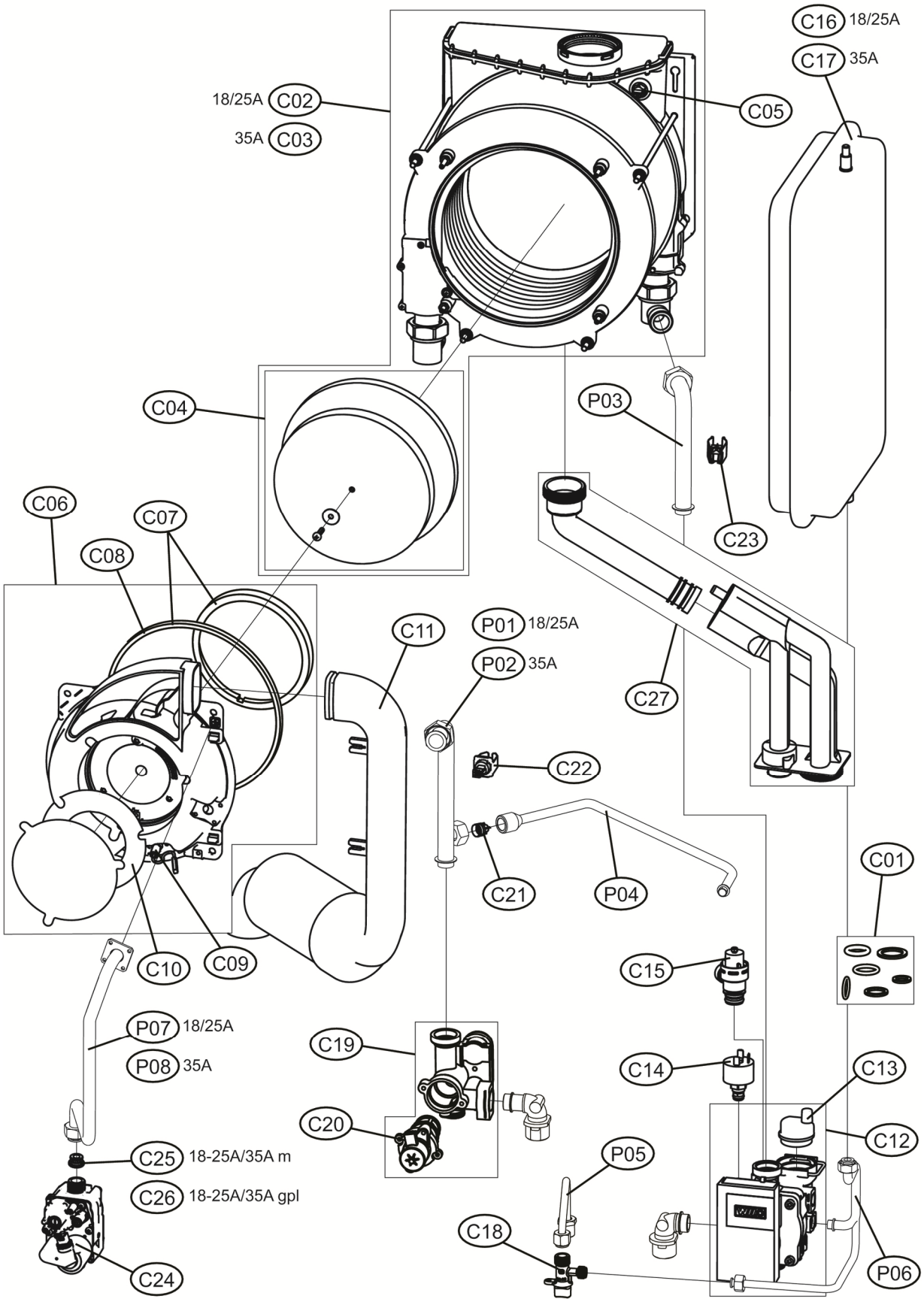

LISTA PEZZI BLUEHELIX TECH 18A - E

POS.	CODICE	DESC.	QT.
A01	39848130	KIT FIANCO SX T1 13 (3110R330)	1.000
A02	39848140	KIT FIANCO DX T1 13 (3110R410)	1.000
A03	39848160	KIT PANN.ANT."S"T1 13(3110R430	1.000
B01	39845843	KIT CENTRAL. ABM03C (38326223)	1.000
B02	39846490	KIT MASCH.ABM03 9007(35015400)	1.000
B03	3980D960	KIT CAVI CABL. (38328340)	1.000
B04	39846290	KIT IDROMETRO 0-4bar(36402530)	1.000
C01	39848000	KIT GUARN.CALD. SR.T2O2-O3	1.000
C02	39846930	KIT SCAMB.T.10.6 M. (37405990)	1.000
C04	39845900	KIT ISOL.CENTR.+MATERAS.FM.T1	1.000
C05	39845890	KIT SONDA TEMP.FUMI (36200831)	1.000
C06	39846061	KIT BRUC-VENT-SILENZ. 0470304	1.000
C07	39846080	KIT GUARNIZIONI BRUC.SIT FM.T1	1.000
C08	39847430	KIT GUARN.B.GRAPH. (35015450)	1.000
C09	39846091	KIT GRUPPO ELETT.BRUC.SIT R1K	1.000
C10	39846100	KIT SCHEDA VENT. (36509230)	1.000
C11	39846110	KIT SILENZ.BRUC.T1 (35015170)	1.000
C12	3980D880	KIT POMPA UNIV.YONOS(36602420)	1.000
C13	39818220	KIT V.ARIA (39404380-39404730)	1.000
C14	39818260	KIT PRESSOST.H2O (39404710)	1.000
C15	39818270	KIT VALV.SIC. (36902760)	1.000
C16	39846070	KIT VASO ESP.8LT.RP (36803350)	1.000
C18	39846950	KIT RUB.3/8" 519/R (36903100)	1.000
C19	39828210	KIT VALV.3VIE (36902320)	1.000
C20	39835390	KIT MOTORE VALV.3V.Tp.4520838	1.000
C21	39818790	KIT 10 VALV.N/R. (36902190)	1.000
C22	39819550	KIT SONDA TEMP. (36200730)	1.000
C23	39810220	KIT SONDA TEMP.RISC.(36200540)	1.000
C24	39846140	KIT VALV.GAS VK8205V(36803320)	1.000
C25	39846150	KIT 5 DIAFR.GAS D5.0(34015650)	1.000
C26	39846900	KIT 5 DIAFR.GAS D3.8(34015890)	1.000
C27	39847571	KIT SIFONE Fm.T1 (35104753)	1.000
P01	3841F210	TUBAZIONE MAND. FMT2R2 (WF)	1.000
P03	3841F770	TUBAZ.RIT.RISC.CALD.FM.T2	1.000
P04	34226020	TUBO BY-PASS Fm.T2	1.000
P05	3841F941	TUB.RUBINETTO CALD.T2O2	1.000
P06	3841F200	TUBAZ.VASO-RUB.CALD.FM.T2 (wf)	1.000
P07	3841D424	TUBAZ.GAS CALDAIA FM.T1	1.000

BLUEHELIX TECH A - E

LISTA PEZZI BLUEHELIX TECH 25A m. - E

POS.	CODICE	DESC.	QT.
A01	39848130	KIT FIANCO SX T1 13 (3110R330)	1.000
A02	39848140	KIT FIANCO DX T1 13 (3110R410)	1.000
A03	39848160	KIT PANN.ANT."S"T1 13(3110R430	1.000
B01	39845843	KIT CENTRAL. ABM03C (38326223)	1.000
B02	39846490	KIT MASCH.ABM03 9007(35015400)	1.000
B03	3980D960	KIT CAVI CABL. (38328340)	1.000
B04	39846290	KIT IDROMETRO 0-4bar(36402530)	1.000
C01	39848000	KIT GUARN.CALD. SR.T2O2-O3	1.000
C02	39846930	KIT SCAMB.T.10.6 M. (37405990)	1.000
C04	39845900	KIT ISOL.CENTR.+MATERAS.FM.T1	1.000
C05	39845890	KIT SONDA TEMP.FUMI (36200831)	1.000
C06	39846061	KIT BRUC-VENT-SILENZ. 0470304	1.000
C07	39846080	KIT GUARNIZIONI BRUC.SIT FM.T1	1.000
C08	39847430	KIT GUARN.B.GRAPH. (35015450)	1.000
C09	39846091	KIT GRUPPO ELETT.BRUC.SIT R1K	1.000
C10	39846100	KIT SCHEDA VENT. (36509230)	1.000
C11	39846110	KIT SILENZ.BRUC.T1 (35015170)	1.000
C12	3980D880	KIT POMPA UNIV.YONOS(36602420)	1.000
C13	39818220	KIT V.ARIA (39404380-39404730)	1.000
C14	39818260	KIT PRESSOST.H2O (39404710)	1.000
C15	39818270	KIT VALV.SIC. (36902760)	1.000
C16	39846070	KIT VASO ESP.8LT.RP (36803350)	1.000
C18	39846950	KIT RUB.3/8" 519/R (36903100)	1.000
C19	39828210	KIT VALV.3VIE (36902320)	1.000
C20	39835390	KIT MOTORE VALV.3V.Tp.4520838	1.000
C21	39818790	KIT 10 VALV.N/R. (36902190)	1.000
C22	39819550	KIT SONDA TEMP. (36200730)	1.000
C23	39810220	KIT SONDA TEMP.RISC.(36200540)	1.000
C24	39846140	KIT VALV.GAS VK8205V(36803320)	1.000
C25	39846150	KIT 5 DIAFR.GAS D5.0(34015650)	1.000
C27	39847571	KIT SIFONE Fm.T1 (35104753)	1.000
P01	3841F210	TUBAZIONE MAND. FMT2R2 (WF)	1.000
P03	3841F770	TUBAZ.RIT.RISC.CALD.FM.T2	1.000
P04	34226020	TUBO BY-PASS Fm.T2	1.000
P05	3841F941	TUB.RUBINETTO CALD.T2O2	1.000
P06	3841F200	TUBAZ.VASO-RUB.CALD.FM.T2 (wf)	1.000
P07	3841D424	TUBAZ.GAS CALDAIA FM.T1	1.000

BLUEHELIX TECH A - E

LISTA PEZZI BLUEHELIX TECH 25A gpl. - E

POS.	CODICE	DESC.	QT.
A01	39848130	KIT FIANCO SX T1 13 (3110R330)	1.000
A02	39848140	KIT FIANCO DX T1 13 (3110R410)	1.000
A03	39848160	KIT PANN.ANT."S"T1 13(3110R430	1.000
B01	39845843	KIT CENTRAL. ABM03C (38326223)	1.000
B02	39846490	KIT MASCH.ABM03 9007(35015400)	1.000
B03	3980D960	KIT CAVI CABL. (38328340)	1.000
B04	39846290	KIT IDROMETRO 0-4bar(36402530)	1.000
C01	39848000	KIT GUARN.CALD. SR.T2O2-O3	1.000
C02	39846930	KIT SCAMB.T.10.6 M. (37405990)	1.000
C04	39845900	KIT ISOL.CENTR.+MATERAS.FM.T1	1.000
C05	39845890	KIT SONDA TEMP.FUMI (36200831)	1.000
C06	39846061	KIT BRUC-VENT-SILENZ. 0470304	1.000
C07	39846080	KIT GUARNIZIONI BRUC.SIT FM.T1	1.000
C08	39847430	KIT GUARN.B.GRAPH. (35015450)	1.000
C09	39846091	KIT GRUPPO ELETT.BRUC.SIT R1K	1.000
C10	39846100	KIT SCHEDA VENT. (36509230)	1.000
C11	39846110	KIT SILENZ.BRUC.T1 (35015170)	1.000
C12	3980D880	KIT POMPA UNIV.YONOS(36602420)	1.000
C13	39818220	KIT V.ARIA (39404380-39404730)	1.000
C14	39818260	KIT PRESSOST.H2O (39404710)	1.000
C15	39818270	KIT VALV.SIC. (36902760)	1.000
C16	39846070	KIT VASO ESP.8LT.RP (36803350)	1.000
C18	39846950	KIT RUB.3/8" 519/R (36903100)	1.000
C19	39828210	KIT VALV.3VIE (36902320)	1.000
C20	39835390	KIT MOTORE VALV.3V.Tp.4520838	1.000
C21	39818790	KIT 10 VALV.N/R. (36902190)	1.000
C22	39819550	KIT SONDA TEMP. (36200730)	1.000
C23	39810220	KIT SONDA TEMP.RISC.(36200540)	1.000
C24	39846140	KIT VALV.GAS VK8205V(36803320)	1.000
C26	39846900	KIT 5 DIAFR.GAS D3.8(34015890)	1.000
C27	39847571	KIT SIFONE Fm.T1 (35104753)	1.000
P01	3841F210	TUBAZIONE MAND. FMT2R2 (WF)	1.000
P03	3841F770	TUBAZ.RIT.RISC.CALD.FM.T2	1.000
P04	34226020	TUBO BY-PASS Fm.T2	1.000
P05	3841F941	TUB.RUBINETTO CALD.T2O2	1.000
P06	3841F200	TUBAZ.VASO-RUB.CALD.FM.T2 (wf)	1.000
P07	3841D424	TUBAZ.GAS CALDAIA FM.T1	1.000

BLUEHELIX TECH A - E

LISTA PEZZI BLUEHELIX TECH 35A m. - E

POS.	CODICE	DESC.	QT.
A01	39848130	KIT FIANCO SX T1 13 (3110R330)	1.000
A02	39848140	KIT FIANCO DX T1 13 (3110R410)	1.000
A03	39848160	KIT PANN.ANT."S"T1 13(3110R430	1.000
B01	39845843	KIT CENTRAL. ABM03C (38326223)	1.000
B02	39846490	KIT MASCH.ABM03 9007(35015400)	1.000
B03	3980D960	KIT CAVI CABL. (38328340)	1.000
B04	39846290	KIT IDROMETRO 0-4bar(36402530)	1.000
C01	39848000	KIT GUARN.CALD. SR.T2O2-O3	1.000
C03	39846940	KIT SCAMB.T.12.6 M. (37406010)	1.000
C04	39845900	KIT ISOL.CENTR.+MATERAS.FM.T1	1.000
C05	39845890	KIT SONDA TEMP.FUMI (36200831)	1.000
C06	39846061	KIT BRUC-VENT-SILENZ. 0470304	1.000
C07	39846080	KIT GUARNIZIONI BRUC.SIT FM.T1	1.000
C08	39847430	KIT GUARN.B.GRAPH. (35015450)	1.000
C09	39846091	KIT GRUPPO ELETT.BRUC.SIT R1K	1.000
C10	39846100	KIT SCHEDA VENT. (36509230)	1.000
C11	39846110	KIT SILENZ.BRUC.T1 (35015170)	1.000
C12	3980D880	KIT POMPA UNIV.YONOS(36602420)	1.000
C13	39818220	KIT V.ARIA (39404380-39404730)	1.000
C14	39818260	KIT PRESSOST.H2O (39404710)	1.000
C15	39818270	KIT VALV.SIC. (36902760)	1.000
C17	39846250	KIT VASO ESP.10LT.RP(36803360)	1.000
C18	39846950	KIT RUB.3/8" 519/R (36903100)	1.000
C19	39828210	KIT VALV.3VIE (36902320)	1.000
C20	39835390	KIT MOTORE VALV.3V.Tp.4520838	1.000
C21	39818790	KIT 10 VALV.N/R. (36902190)	1.000
C22	39819550	KIT SONDA TEMP. (36200730)	1.000
C23	39810220	KIT SONDA TEMP.RISC.(36200540)	1.000
C24	39846140	KIT VALV.GAS VK8205V(36803320)	1.000
C25	39846150	KIT 5 DIAFR.GAS D5.0(34015650)	1.000
C27	39847571	KIT SIFONE Fm.T1 (35104753)	1.000
P02	3841F300	TUBAZIONE MAND. FM.T2R3 (WF)	1.000
P03	3841F770	TUBAZ.RIT.RISC.CALD.FM.T2	1.000
P04	34226020	TUBO BY-PASS Fm.T2	1.000
P05	3841F941	TUB.RUBINETTO CALD.T2O2	1.000
P06	3841F200	TUBAZ.VASO-RUB.CALD.FM.T2 (wf)	1.000
P08	3841D815	TUBAZ.GAS CALD. SR.T1R3	1.000

BLUEHELIX TECH A - E

LISTA PEZZI BLUEHELIX TECH 35A gpl. - E

POS.	CODICE	DESC.	QT.
A01	39848130	KIT FIANCO SX T1 13 (3110R330)	1.000
A02	39848140	KIT FIANCO DX T1 13 (3110R410)	1.000
A03	39848160	KIT PANN.ANT."S"T1 13(3110R430	1.000
B01	39845843	KIT CENTRAL. ABM03C (38326223)	1.000
B02	39846490	KIT MASCH.ABM03 9007(35015400)	1.000
B03	3980D960	KIT CAVI CABL. (38328340)	1.000
B04	39846290	KIT IDROMETRO 0-4bar(36402530)	1.000
C01	39848000	KIT GUARN.CALD. SR.T2O2-O3	1.000
C03	39846940	KIT SCAMB.T.12.6 M. (37406010)	1.000
C04	39845900	KIT ISOL.CENTR.+MATERAS.FM.T1	1.000
C05	39845890	KIT SONDA TEMP.FUMI (36200831)	1.000
C06	39846061	KIT BRUC-VENT-SILENZ. 0470304	1.000
C07	39846080	KIT GUARNIZIONI BRUC.SIT FM.T1	1.000
C08	39847430	KIT GUARN.B.GRAPH. (35015450)	1.000
C09	39846091	KIT GRUPPO ELETT.BRUC.SIT R1K	1.000
C10	39846100	KIT SCHEDA VENT. (36509230)	1.000
C11	39846110	KIT SILENZ.BRUC.T1 (35015170)	1.000
C12	3980D880	KIT POMPA UNIV.YONOS(36602420)	1.000
C13	39818220	KIT V.ARIA (39404380-39404730)	1.000
C14	39818260	KIT PRESSOST.H2O (39404710)	1.000
C15	39818270	KIT VALV.SIC. (36902760)	1.000
C17	39846250	KIT VASO ESP.10LT.RP(36803360)	1.000
C18	39846950	KIT RUB.3/8" 519/R (36903100)	1.000
C19	39828210	KIT VALV.3VIE (36902320)	1.000
C20	39835390	KIT MOTORE VALV.3V.Tp.4520838	1.000
C21	39818790	KIT 10 VALV.N/R. (36902190)	1.000
C22	39819550	KIT SONDA TEMP. (36200730)	1.000
C23	39810220	KIT SONDA TEMP.RISC.(36200540)	1.000
C24	39846140	KIT VALV.GAS VK8205V(36803320)	1.000
C26	39846900	KIT 5 DIAFR.GAS D3.8(34015890)	1.000
C27	39847571	KIT SIFONE Fm.T1 (35104753)	1.000
P02	3841F300	TUBAZIONE MAND. FM.T2R3 (WF)	1.000
P03	3841F770	TUBAZ.RIT.RISC.CALD.FM.T2	1.000
P04	34226020	TUBO BY-PASS Fm.T2	1.000
P05	3841F941	TUB.RUBINETTO CALD.T2O2	1.000
P06	3841F200	TUBAZ.VASO-RUB.CALD.FM.T2 (wf)	1.000
P08	3841D815	TUBAZ.GAS CALD. SR.T1R3	1.000